XL Techniques

Matériels et solutions pour stations-services 24/24

PROGRESS 2000 Petrotec

- Construction colonnes acier inoxydable
- Groupe aspiration monobloc à engrenage
- Mesure 4 pistons précision ± 0,2%
- Filtre 100µ nettoyable
- Moteur(s) EEx
- Calculateur eMC Petrotec
- Protocoles : Gilbarco TW, Petrotec, IFSF
- Pistolet(s) ZVA Slimline automatique avec raccord(s) cassant(s)
- Certificat MID, CE & Atex

Petrotec
FRANCE

MADE IN EUROPE

Progress 2000

XL Techniques améliore continuellement ses produits. Il peut survenir des modifications sans avis préalable.

Options

- Version submersible
- Bras support Flexible
- Débit 40, 80 ou 130 litres/minute
- Sélectionneur de vitesse (40/80 litres/min)
- Moteur(s) monophasé(s)
- Arrêt d'urgence Atex
- Peinture personnalisée
- Satellite

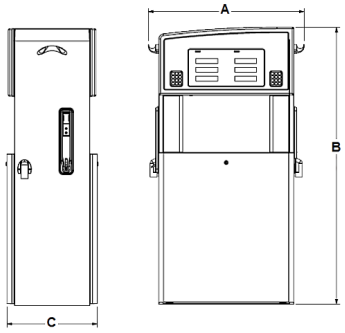

Type	Dimensions mm	Poids (Kg) *
Standard	861x1640x537	140/200 **
Avec bras	861x2251x537	140/200 **

Dimensions : A X B X C
* Poids pour version groupe de pompage
**(1 produit / 2 produits)

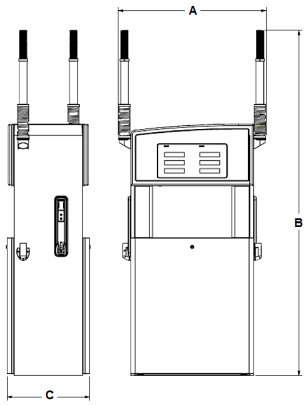

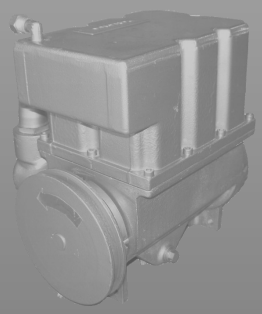

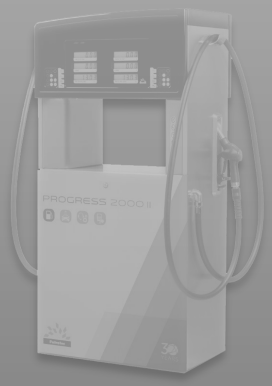

XL Techniques

5 rue des grandes pièces
ZI Eurespace sud
25770 SERRE LES SAPINS
Tel : +33 3 81 41 31 27
Site Internet : www.xltechniques.com