ENERGIE CONVENTIONELLE
POUR TRANSFERT DE FLUIDE

# P 1000

Conforme ATEX

Le P1000 est idéal pour la station privée, avec un approvisionnement rapide et efficace.

- Simple distribution, avec afficheur 1 ou 2 faces
- Version NON ATEX sans électronique disponible

Calculateur : eMC privatif

Tuyau : Ø16, 19, 21, 25 mm (EN1360/EN13483)

Types de carburant : Essence | Diesel | Biodiesel | Ethanol (E85) (1)

Débit : 10, 40, 80, 130 L/min

(1) Disponible uniquement avec les pompes à pression

XL Techniques améliore continuellement ses produits. Il peut survenir des modifications sans avis préalable.

Construction : Acier – Châssis Inox

Mesureur : Déplacement positif, volume mesuré avec 4 pistons

Moteur : Triphasé, 50/60HZ EEX

Protocoles : Interface mécanique

Pistolet : ZVA2 Slimline

Dimensions : 573 x 529 x 1359 mm

Poids : 50 – 100 Kg

P1000

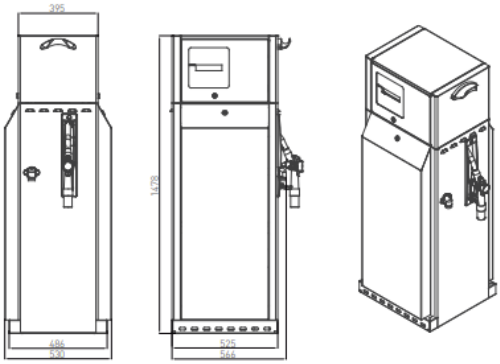

P1000 - 1P1H - HOSE MAST

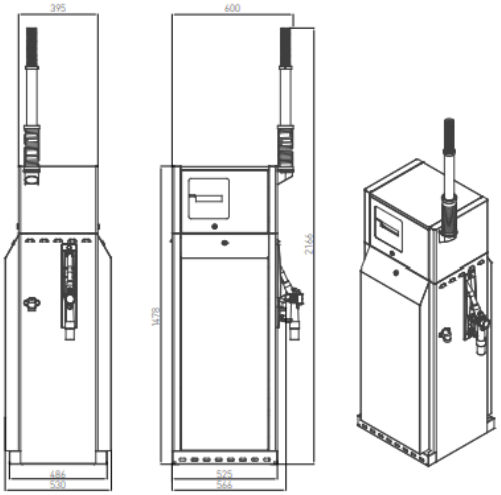

## Options:

Submersible - Alimentation monophasée - Bras aériens - Arrêt d'urgence – Personnalisation – Raccord cassant - Satellite

Petrotec

XL Techniques

5 RUE DES GRANDES PIÈCES - ZI EURESPACE SUD
25 770 SERRE-LES-SAPINS
**03 81 41 31 27 - WWW.XLTECHNIQUES.COM**