ENERGIE CONVENTIONELLE
POUR TRANSFERT DE FLUIDE

P 2000

XL Techniques

Conforme
ATEX et MID

Le P2000 (simple-double distribution) combine :

- Flexibilité et Précision dans une conception compacte
- Espace optimisé pour la pompe
- Appareil compatible avec tout type de carburants*
- Connection avec un système de gestion extérieur.

* se reporter à la documentation du constructeur pour comptabilité des carburant

Le P2000 est le choix idéal pour ceux qui recherchent un distributeur amélioré offrant des options de débit plus élevées, tout en garantissant un faible encombrement.

Carburants : Essence | Diesel | Biodiesel | Ethanol (E85) (1) | AdBlue (1) | GPL (1)

Débit : 10 à 200 L/min

(1) Disponible uniquement avec les pompes à pression

XL Techniques améliore continuellement ses produits. Il peut survenir des modifications sans avis préalable.

Construction : Acier de carbone – Inox

Mesureur : Déplacement positif, volume mesuré avec 4 pistons

Moteur : Triphasé, 50/60HZ EEX

Calculateur : eMC

Pistolet : ZVA, ZVA2 Slimline avec raccord cassant

Protocoles : PETROTEC, HDX (GILBARCO TW)

Dimensions : 848 x 533 x 1644 mm

Poids : 90 – 195 Kg

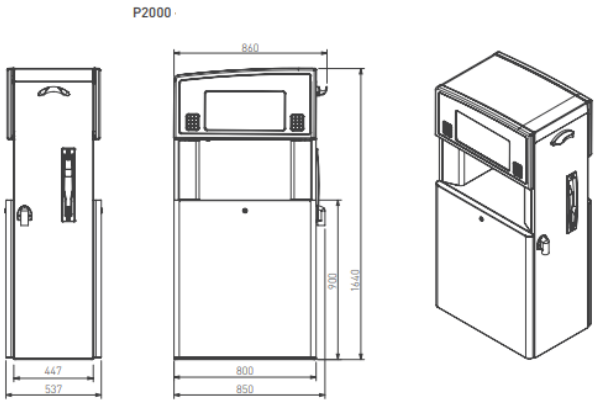

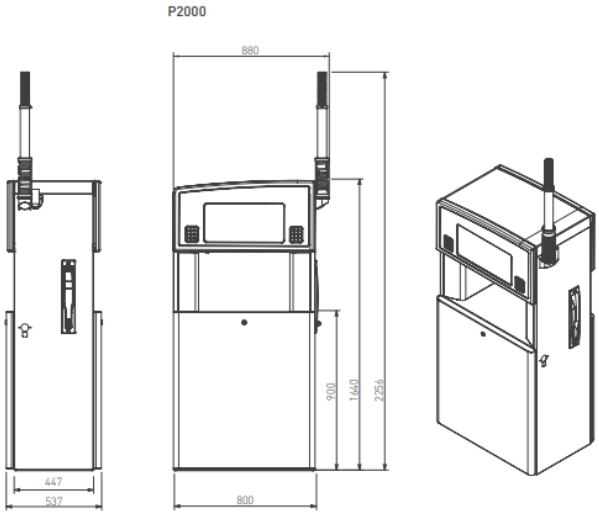

Options:

Submersible - Alimentation monophasée - Bras aériens - Arrêt d'urgence - Peinture personnalisée – Satellite – Raccord cassant

Autres sur demande

Petrotec

XL Techniques

5 RUE DES GRANDES PIÈCES - ZI EURESPACE SUD
25 770 SERRE-LES-SAPINS
03 81 41 31 27 - WWW.XLTECHNIQUES.COM